STERIS
Les indispensables

Set supporto gamba Pr. MERLE D'AUBIGNÉ

TAB275

Set supporto gamba Pr. MERLE D'AUBIGNÉ

- morsetti non inclusi
- 16mm Ø
- Cuscino di ricambio: V549370010 & V549371008

COMPATIBILE CON
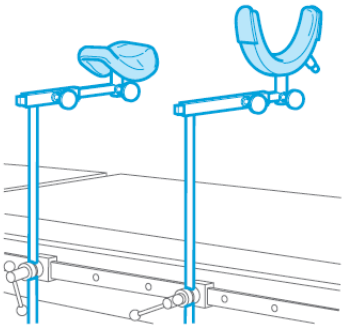
SURGINOX - EASYMAX - HIMAX - CMAXT - CMAXS - GMAX - 5085 HARMONY - CMAX3 - CMAX3-DRIVE - KERNA