STERIS
Les indispensables

Set de 4 coussins 80 mm pour LEG25CE, version Snaplinx

L25CX3

Mousses à densité multiple, coutures soudées.

COMPATIBLE AVEC

CMAX3 - CMAX3-DRIVE - KERNA

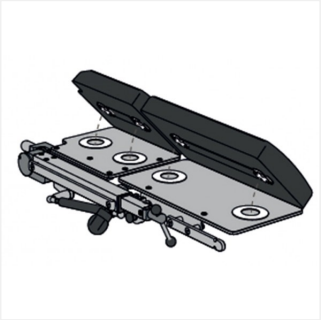

Les produits STERIS sont des dispositifs médicaux marqués CE.
Lire attentivement les instructions figurant dans la notice d'utilisation et sur l'étiquetage pour utiliser ces matériels en toute sécurité.