STERIS
Les indispensables

Barre de traction téléscopique 2D pour ORT8000B/G Système

ORT349LR

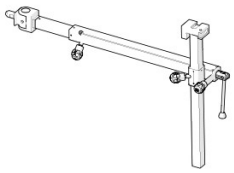

Barre de traction 2D pour la jambe maintenue

- Ajustable en longueur, hauteur et abduction
- Poids : 11 kg
- Clamp included

COMPATIBLE AVEC

HIMAX - CMAXT - CMAXS - GMAX - CMAX3 - CMAX3-DRIVE

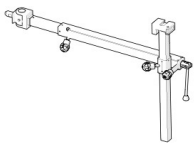

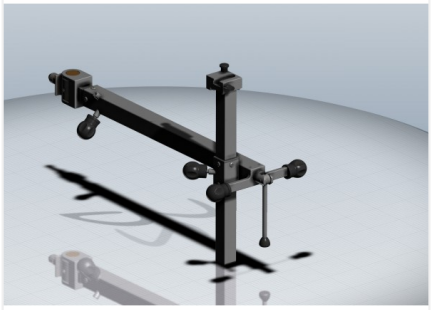

Les produits STERIS sont des dispositifs médicaux marqués CE.
Lire attentivement les instructions figurant dans la notice d'utilisation et sur l'étiquetage pour utiliser ces matériels en toute sécurité.

Retrouvez toute notre gamme d'extensions et d'accessoires sur www.steris-lesindispensables.com / www.steris-accessories.com