STERIS
Les indispensables

Têtière à simple articulation compensée

HEAD05S

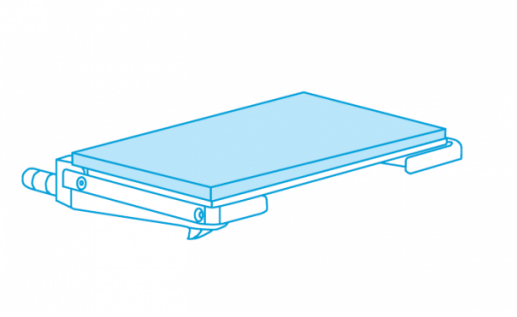

Têtière à simple articulation compensée

- Pour SURGINOX-M & SURGINOX-E
- Longueur : 330 mm
- Largeur : 522 mm
- Inclinaison : 35°/-90°
- Coussin non inclus

Matelas de rechange

- H005BW: Coussin 50 mm pour HEAD05S Double densité de mousses et couture soudée.
- H05CV3: Coussin 80 mm à multiples densités de mousses et à couture soudée pour HEAD05S

COMPATIBLE AVEC

SURGINOX - 5085 HARMONY

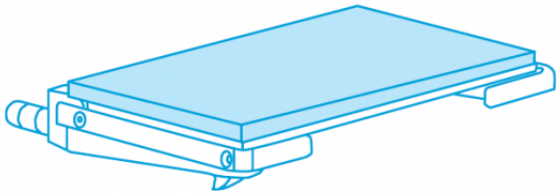

Les produits STERIS sont des dispositifs médicaux marqués CE.
Lire attentivement les instructions figurant dans la notice d'utilisation et sur l'étiquetage pour utiliser ces matériels en toute sécurité.