STERIS
Les indispensables

Rail Accessoire pour ORT5000B/C

TD1040

Rail Accessoire pour ORT5000B/C

- Ancienne référence: ORT358
- Rail standard EU

COMPATIBLE AVEC

SURGINOX - EASYMAX - HIMAX - KERNA

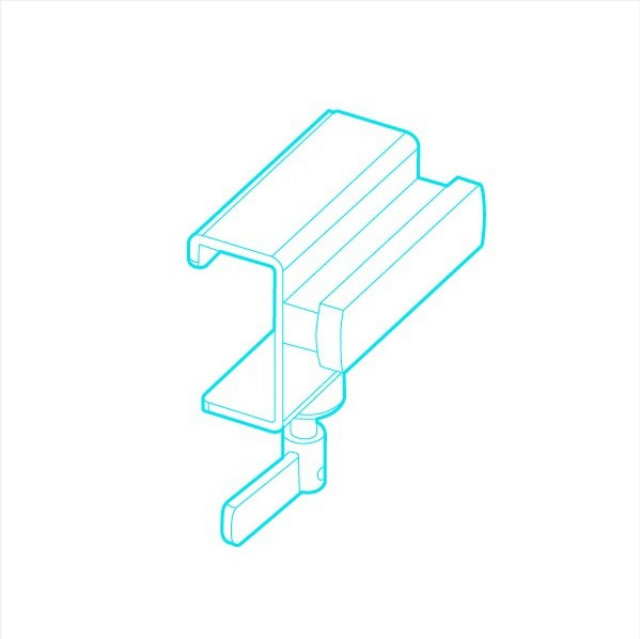

Les produits STERIS sont des dispositifs médicaux marqués CE.
Lire attentivement les instructions figurant dans la notice d'utilisation et sur l'étiquetage pour utiliser ces matériels en toute sécurité.