STERIS
Les indispensables

Système de Traumatologie Orthopédique

ORT5000C

Système de Traumatologie Orthopédique pour Surginox

- Poids : 55 kg
- Patient max. : 135 kg
- Largeur HT replié : 520 mm
- Longueur HT replié : env 2000 mm
- Hauteur HT replié : env 900 mm
- Hauteur plateau min/max : 400 mm à 1300 mm
- Abduction/Adduction : 120° / 40°
- Course tracteur : 200 mm
- Course bras d'extension : 540 mm

COMPATIBLE AVEC

SURGINOX

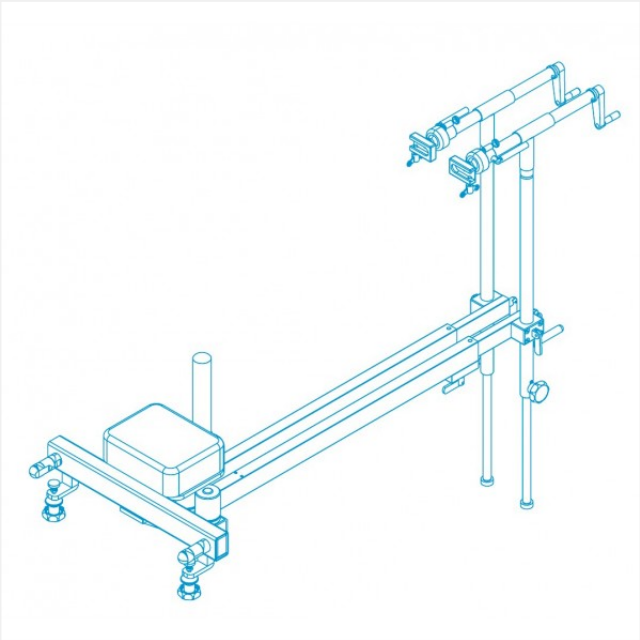

Les produits STERIS sont des dispositifs médicaux marqués CE.
Lire attentivement les instructions figurant dans la notice d'utilisation et sur l'étiquetage pour utiliser ces matériels en toute sécurité.