STERIS
Les indispensables

Plateau pour position genu-pectorale

TAB246

Plateau pour position genu-pectorale

- Pour LEG01C/LEG01CE
- Nécessite une paire de supports TAB240
- Coussin 50mm inclus
- Rails européens - 25 x 10 mm
- Coussin de rechange - Réf. V549374003
- Poids patient maximum autorisé : 165 kg

COMPATIBLE AVEC

CMAX3 - CMAX3-DRIVE - KERNA

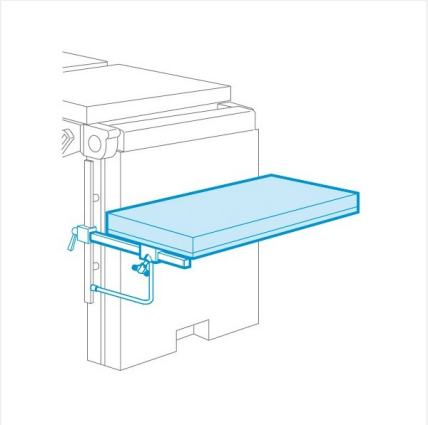

Les produits STERIS sont des dispositifs médicaux marqués CE.
Lire attentivement les instructions figurant dans la notice d'utilisation et sur l'étiquetage pour utiliser ces matériels en toute sécurité.

Retrouvez toute notre gamme d'extensions et d'accessoires sur www.steris-lesindispensables.com / www.steris-accessories.com